ՍԵՎԱՆ 1502, ԱՐԶՆԻ 2212 ԵՎ ԴԱՐԲԱՍ 3510 ՎԵՐԱԲՐԵՆԴԱՎՈՐՎՈՂ ՓՈՍՏԱՅԻՆ ԲԱԺԱՆՄՈՒՆՔՆԵՐԻ ԿԱՀՈՒՅՔԻ ՆԱԽԱԳԻԾ

ԵՐԵՎԱՆ 2025

Տեսքը հետևից

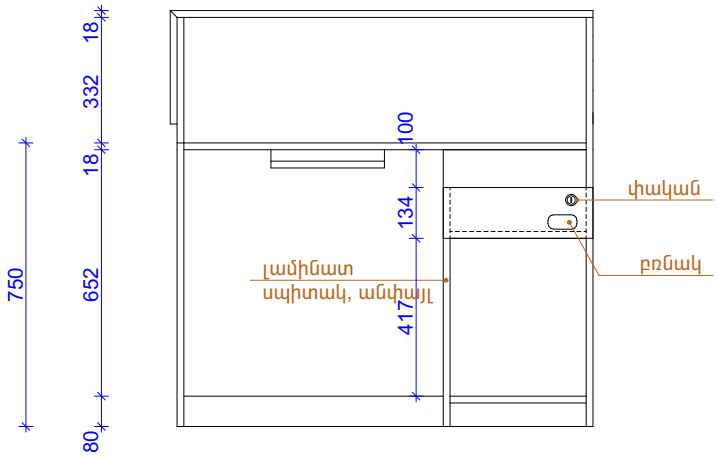

Տեսքը դիմացից

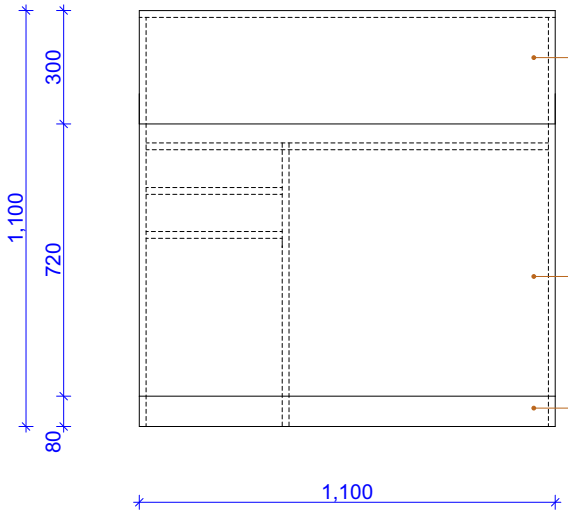

Տեսքը կողքից

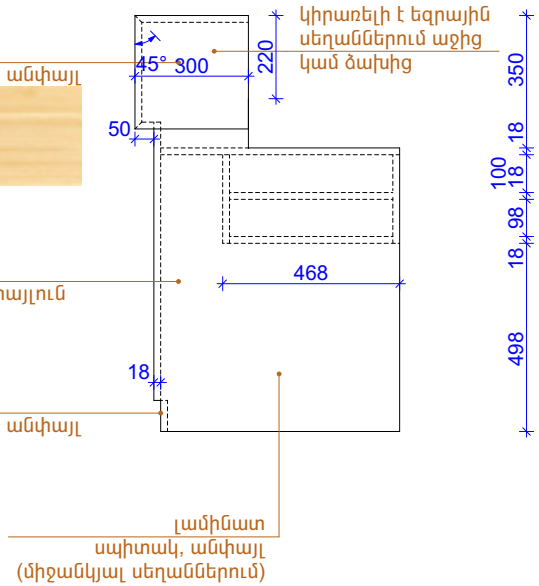

Տեսքը վերևից

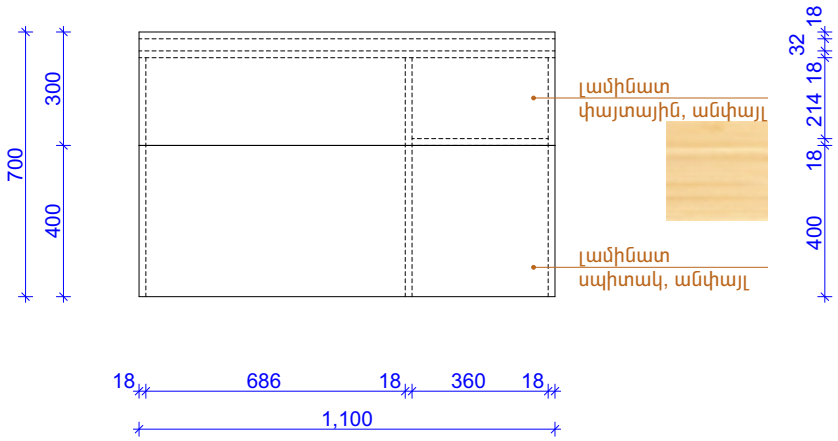

ՃԱՆՈԹԱԳՐՈՒԹՅՈՒՆ

- Բոլոր նյութերը և աքսեսուարները համաձայնացնել Պատվիրատուի հետ
- Միջանկյալ սեղանների եզրային պատերը իրականացնել սպիտակ անփայլ լամինատով
- Փայտային լամինատները իրար ամրացնել 45⁰ ակյունով
- Սեղանների երեսի փայտային լամինատները իրականացնել 2-3 սեղանին մեկ կտորով

Տեսք դիմացից

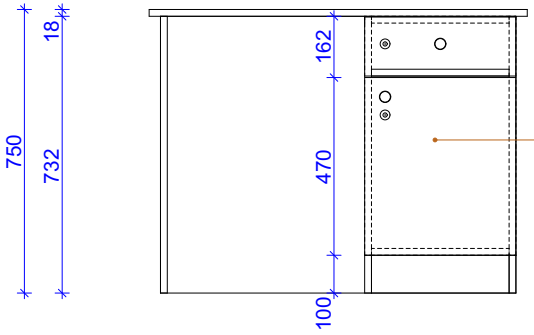

Տեսք կողքից

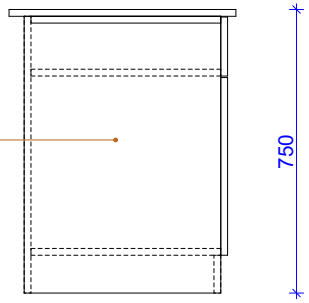

Լամինատ փայտային,
անփայլ, հարթ մակերևույթով

Տեսք վերևից

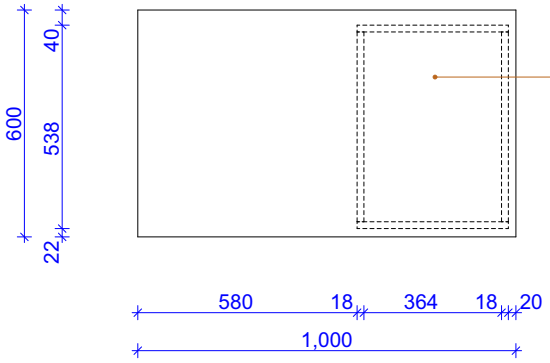

Լամինատ փայտային,
անփայլ, հարթ մակերևույթով

ՃԱՆՈԹԱԳՐՈՒԹՅՈՒՆ

• Բոլոր նյութերը և աքսեսուարները համաձայնացնել Պատվիրատուի հետ

Կշեռքի սեղան միջանկյալ

Տեսքը աջից

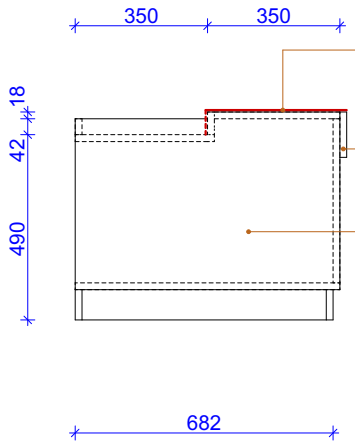

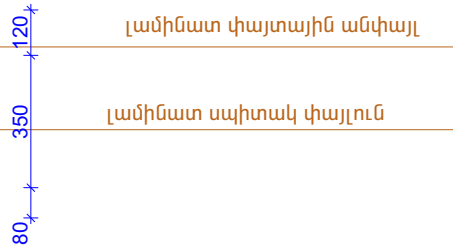

Տեսքը դիմացից

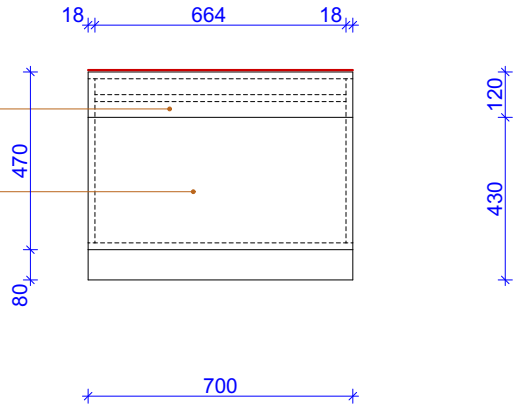

Տեսքը վերևից

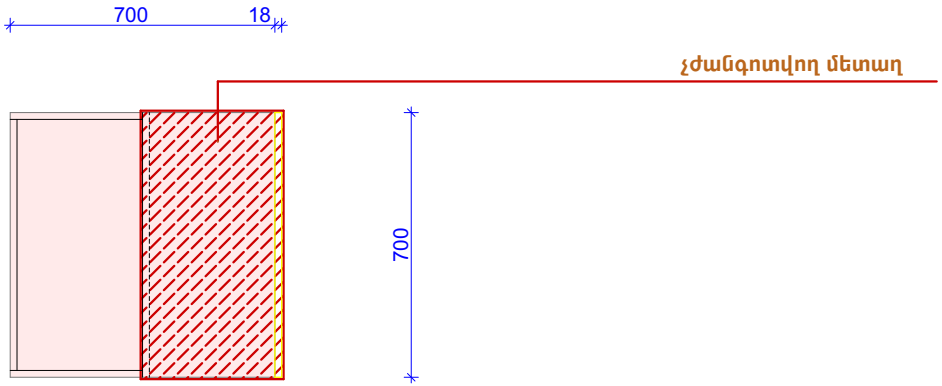

ՃԱՆՈԹԱԳՐՈՒԹՅՈՒՆ

• Բոլոր նյութերը և աքսեսուարները համաձայնացնել Պատվիրատուի հետ

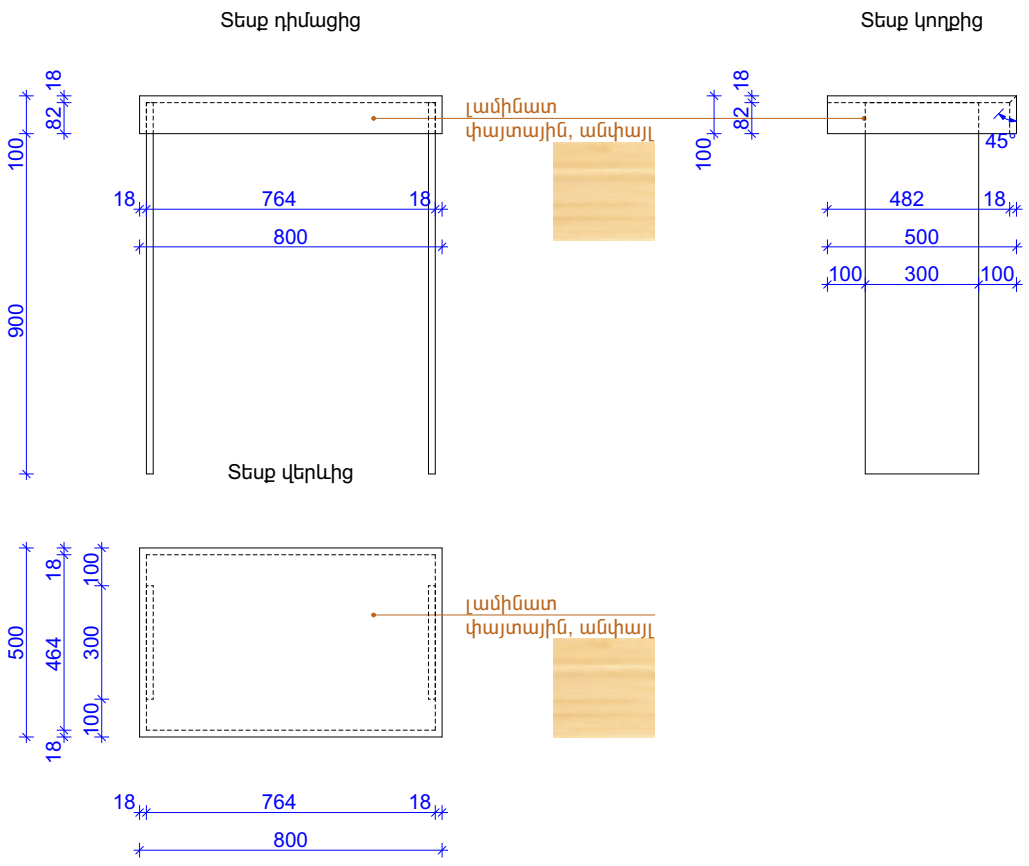

ՃԱՆՈԹԱԳՐՈՒԹՅՈՒՆ

• Բոլոր նյութերը և աքսեսուարները համաձայնացնել Պատվիրատուի հետ

Տեսք դիմացից

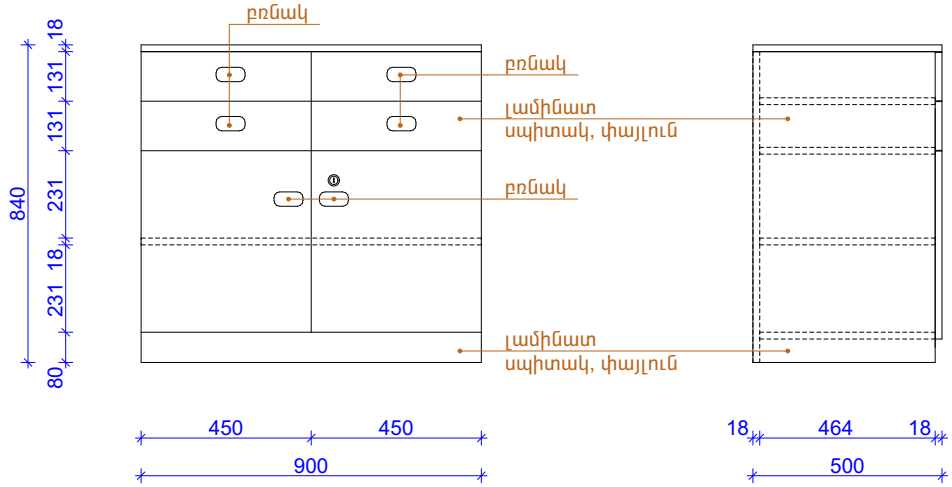

Տեսք կողքից

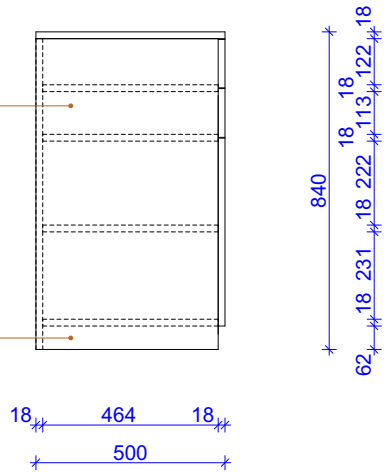

Տեսք վերևից

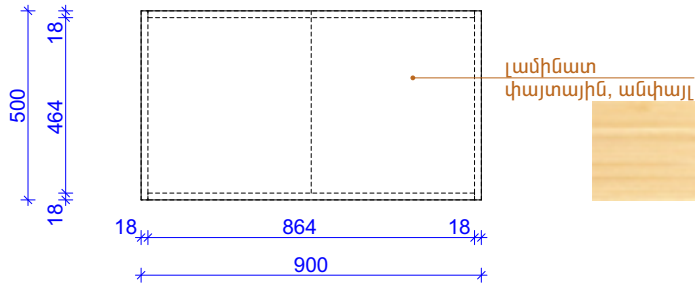

ՃԱՆՈԹԱԳՐՈՒԹՅՈՒՆ

• Բոլոր նյութերը և աքսեսուարները համաձայնացնել Պատվիրատուի հետ

Տեսքը դիմացից

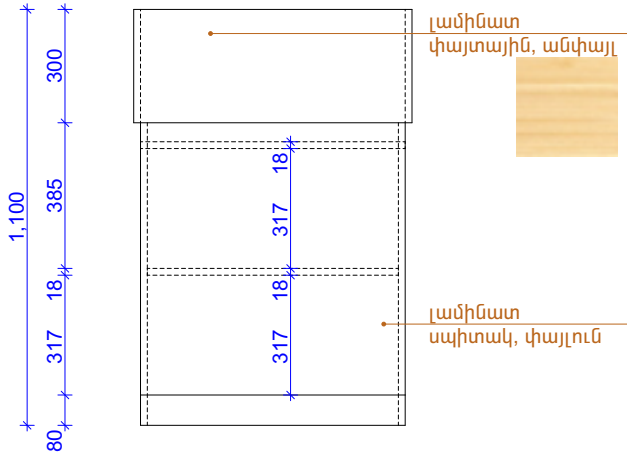

Տեսքը կողքից

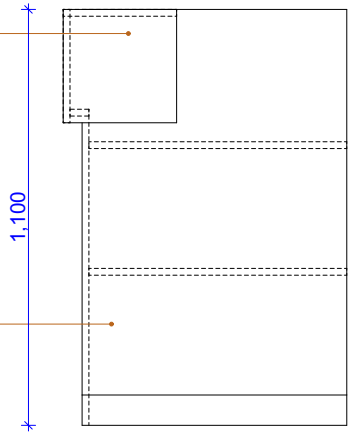

Տեսքը վերևից

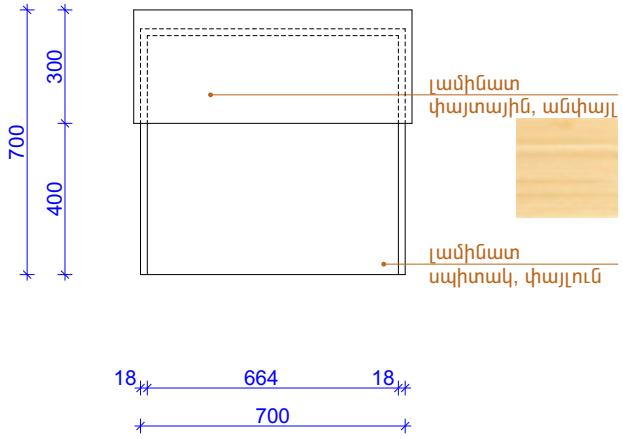

ՃԱՆՈԹԱԳՐՈՒԹՅՈՒՆ

- Բոլոր նյութերը և աքսեսուարները համաձայնացնել Պատվիրատուի հետ
- Միջանկյալ սեղանների եզրային պատերը իրականացնել սպիտակ անփայլ լամինատով
- Փայտային լամինատները իրար ամրացնել 45^0 ակյունով
- Սեղանների երեսի փայտային լամինատները իրականացնել 2-3 սեղանին մեկ կտորով

Տեսքը դիմացից

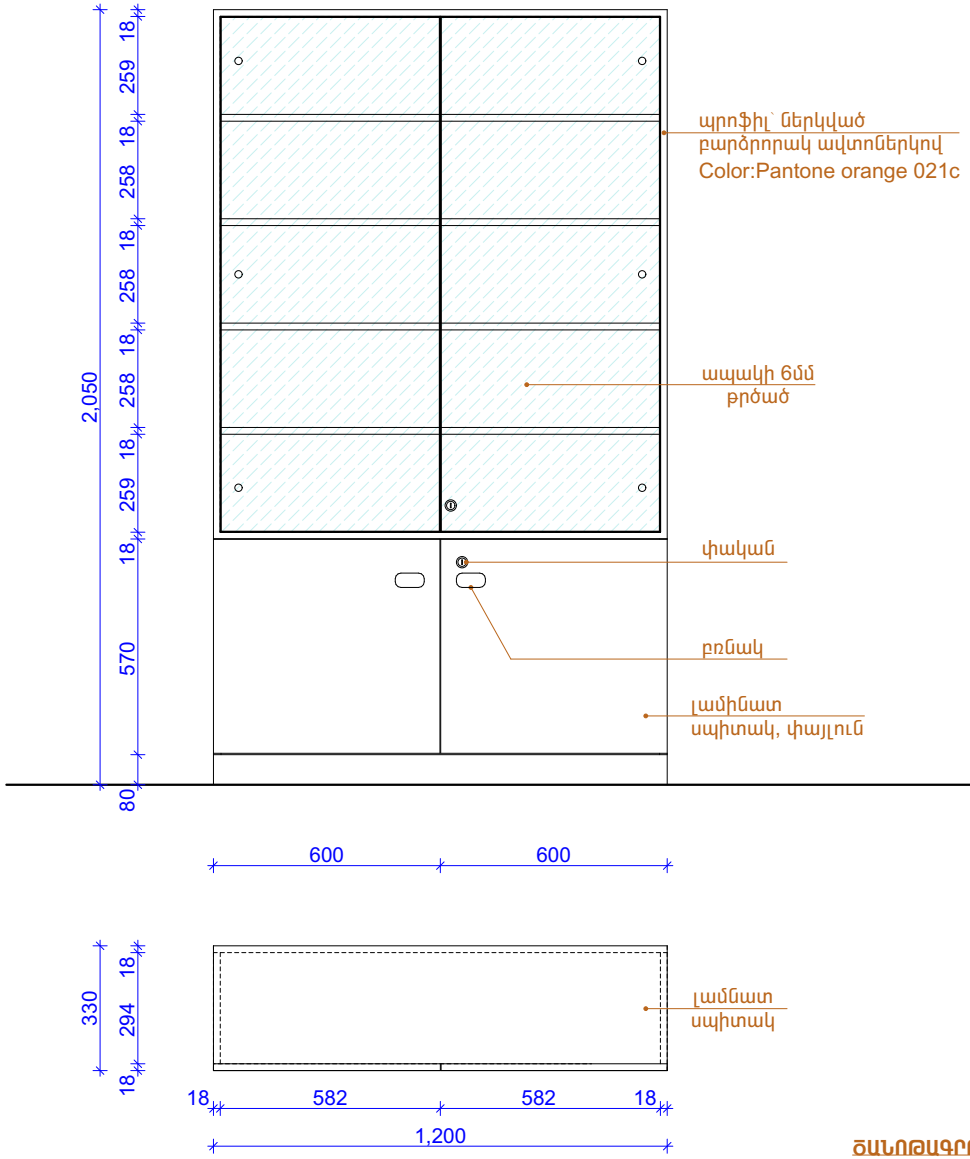

Տեսքը կողքից

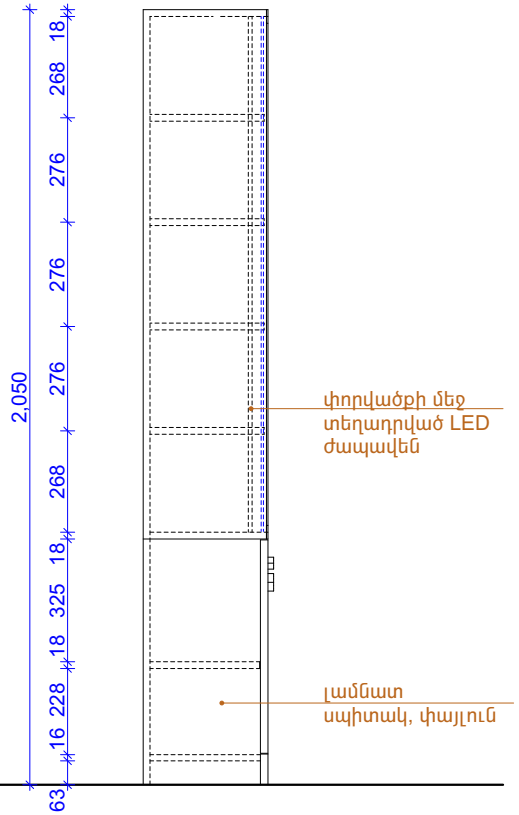

ՃԱՆՈԹԱԳՐՈՒԹՅՈՒՆ

• Բոլոր նյութերը և աքսեսուարները համաձայնացնել Պատվիրատուի հետ

Տեսքը դիմացից

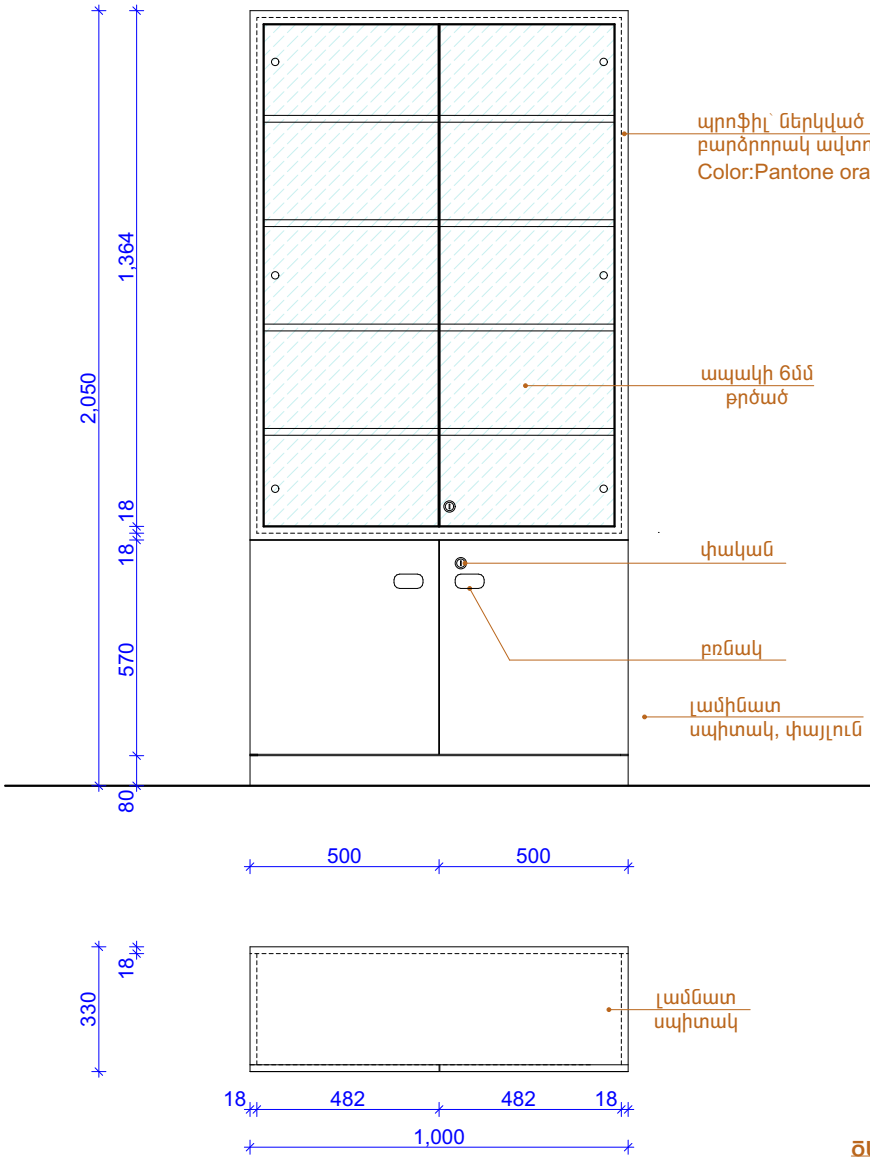

Տեսքը կողքից

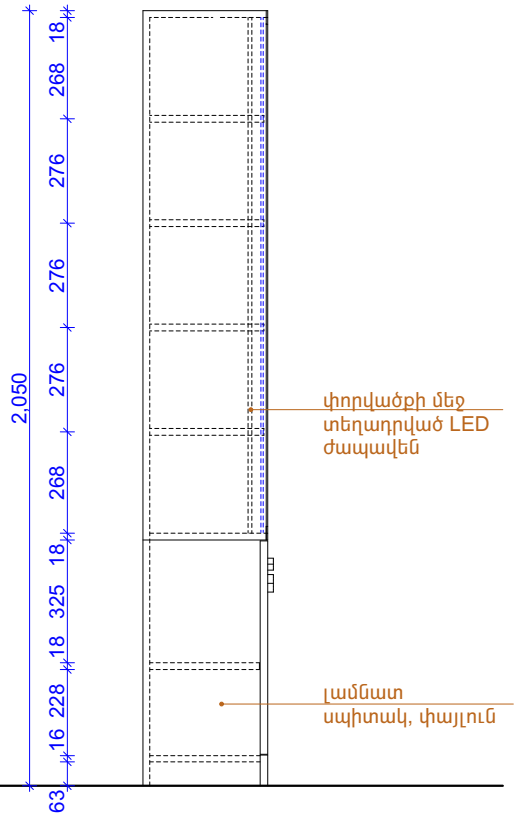

ՃԱՆՈԹԱԳՐՈՒԹՅՈՒՆ

• Բոլոր նյութերը և աքսեսուարները համաձայնացնել Պատվիրատուի հետ

Տեսք դիմացից

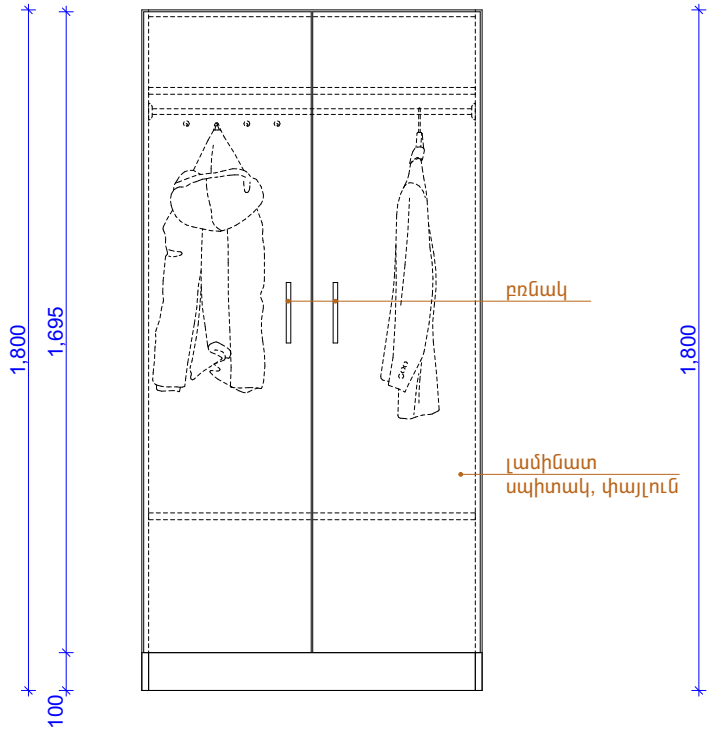

Տեսք կողքից

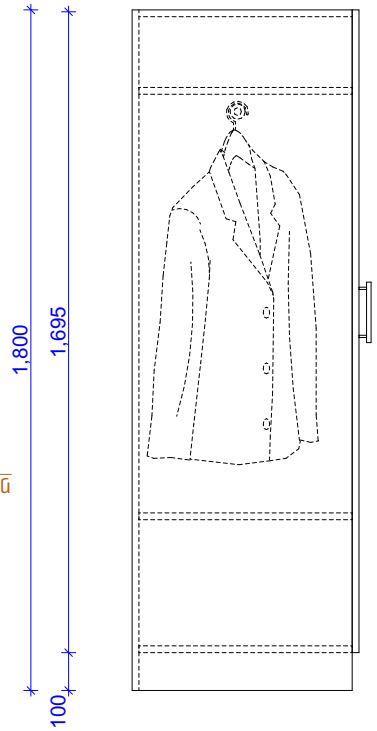

Տեսք վերևից

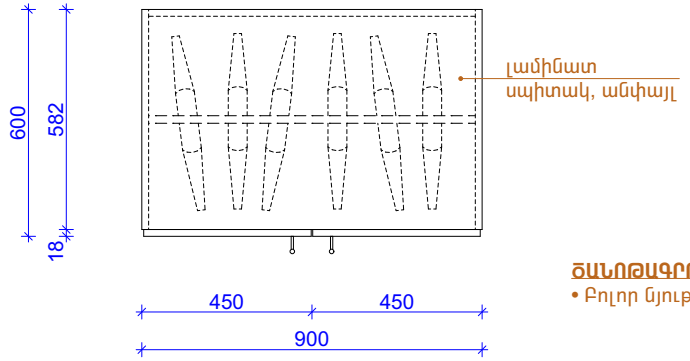

ՃԱՆՈԹԱԳՐՈՒԹՅՈՒՆ

• Բոլոր նյութերը և աքսեսուարները համաձայնացնել Պատվիրատուի հետ

Տեսք դիմացից

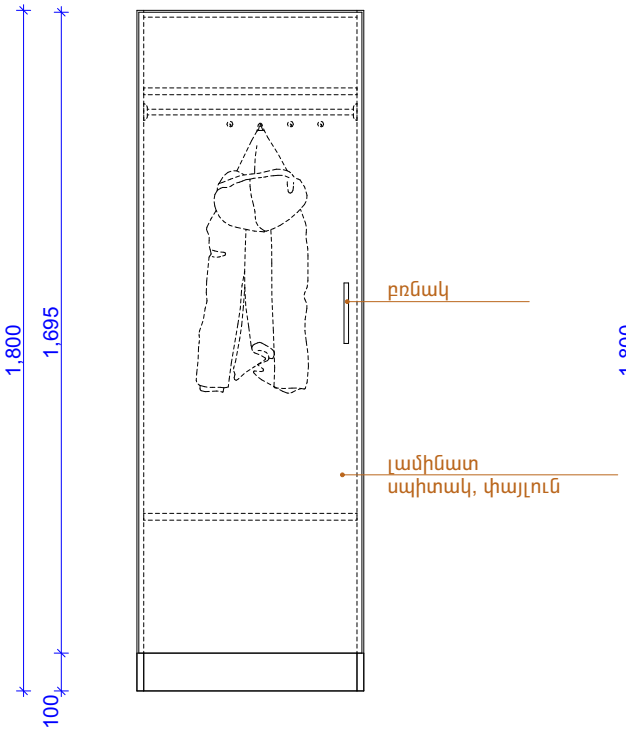

Տեսք կողքից

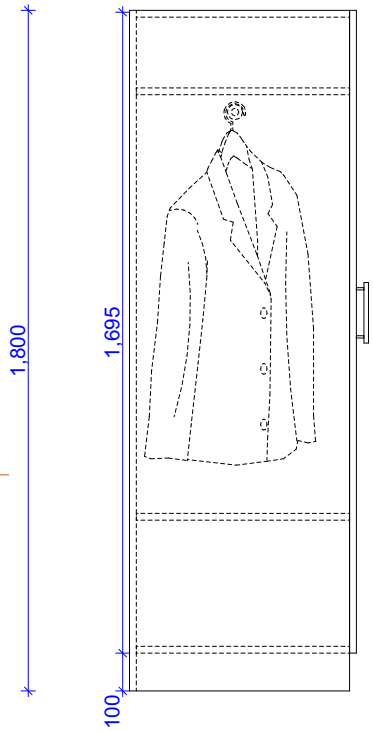

Տեսք վերևից

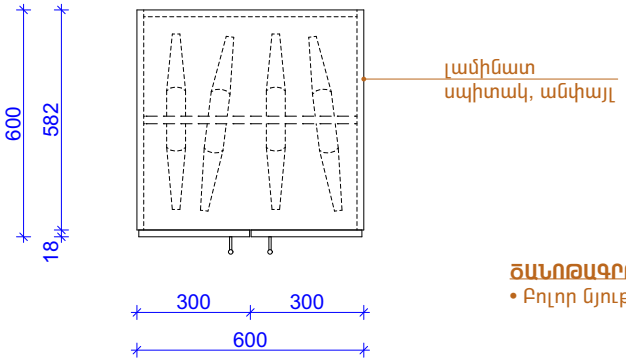

ՃԱՆՈԹԱԳՐՈՒԹՅՈՒՆ

• Բոլոր նյութերը և աքսեսուարները համաձայնացնել Պատվիրատուի հետ

Տեսքը դիմացից

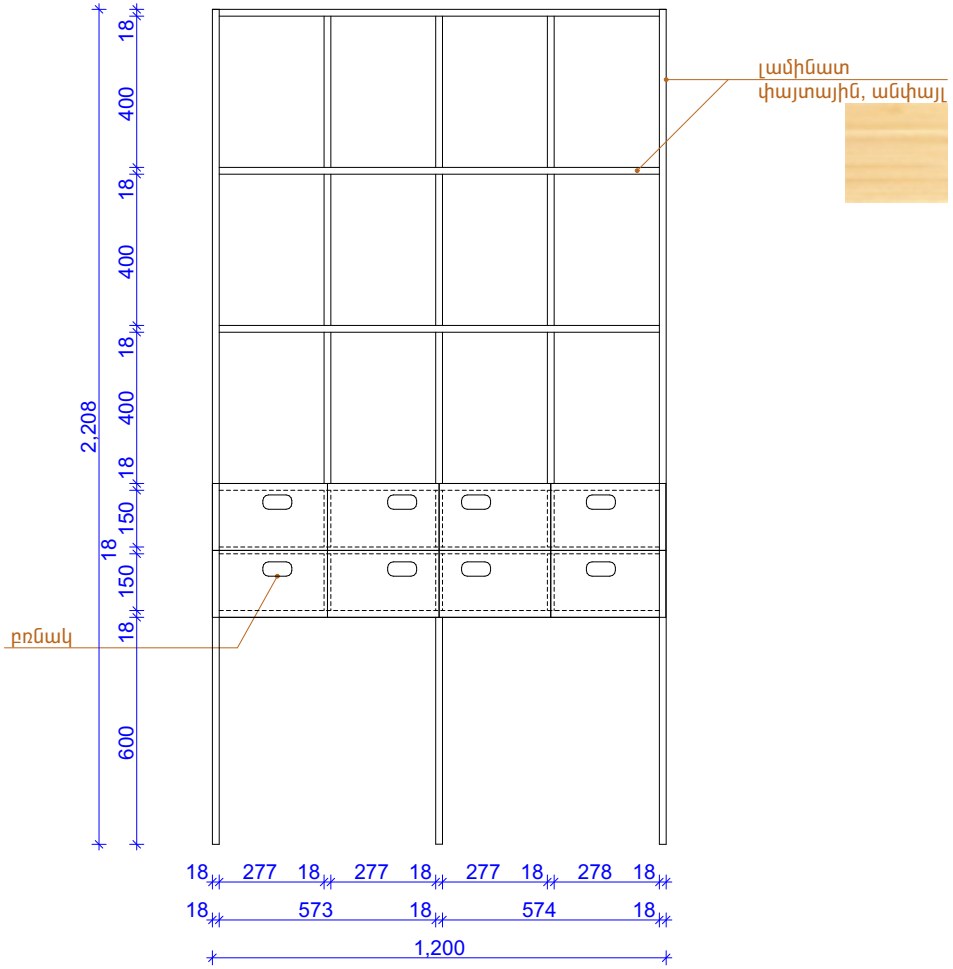

Տեսքը կողքից

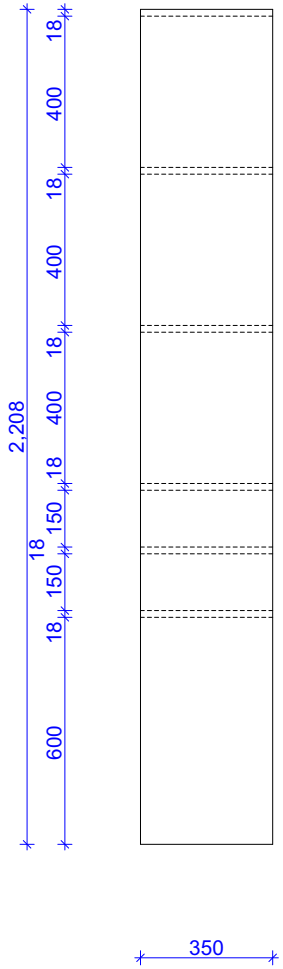

Տեսք վերևից

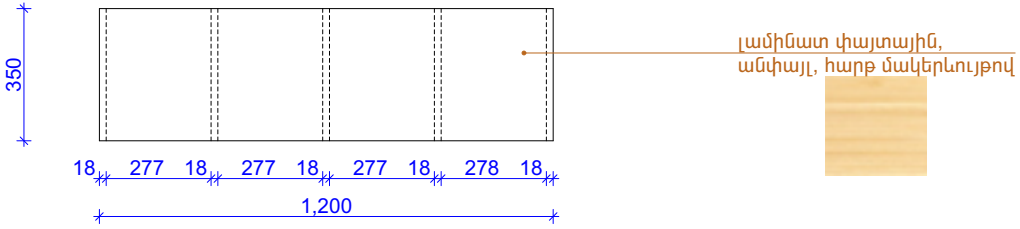

Տեսք դիմացից

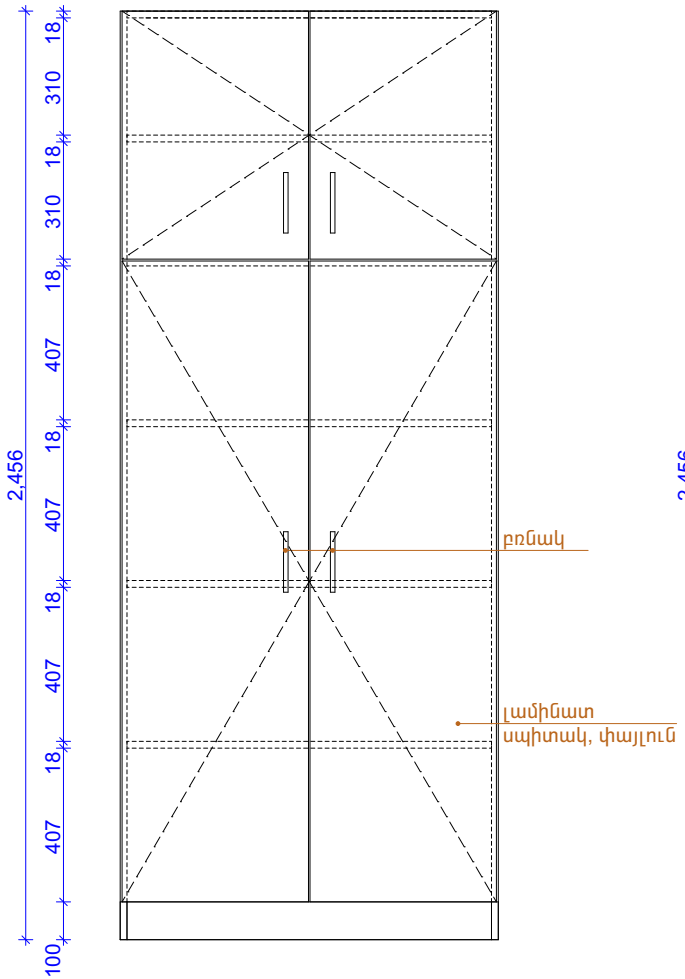

Տեսք կողքից

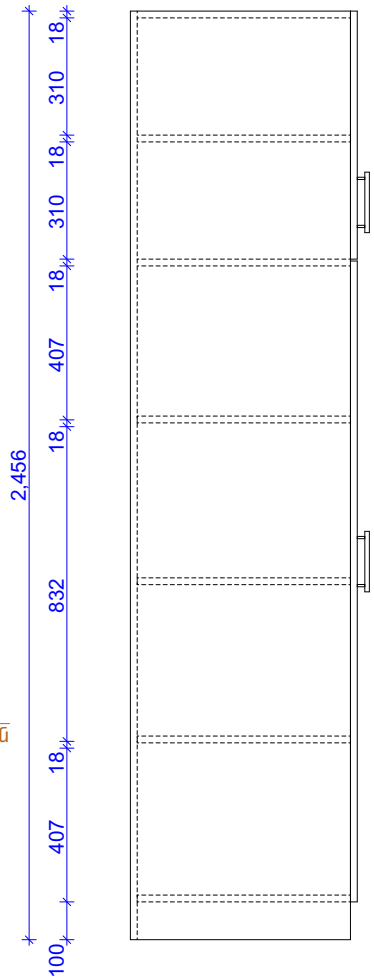

Տեսք վերևից

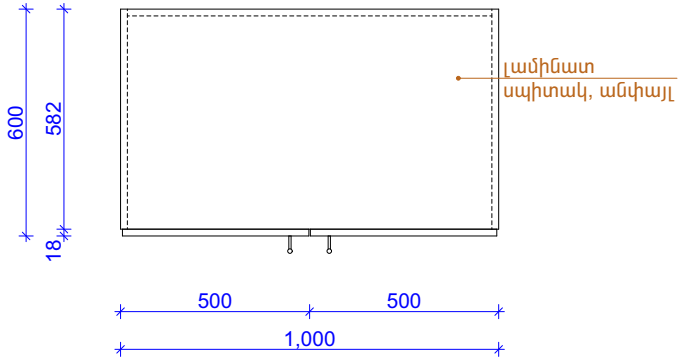

ՃԱՆՈԹԱԳՐՈՒԹՅՈՒՆ

• Բոլոր նյութերը և աքսեսուարները համաձայնացնել Պատվիրատուի հետ

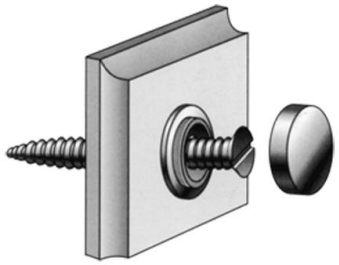

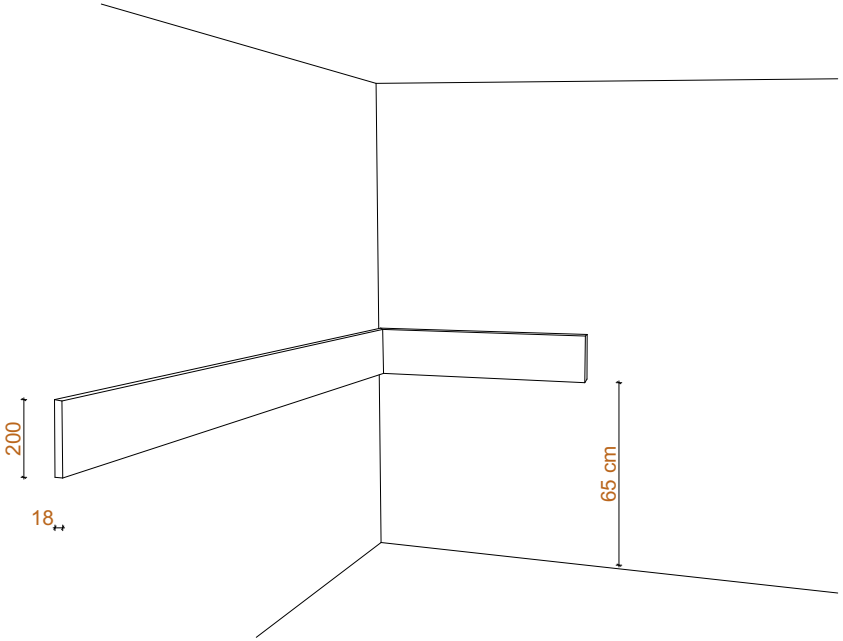

Պատի պաշտպանիչ էլեմենտը 18 մմ լամինատ է, 20 սմ բարձրությամբ:
Պատին ամրանալու է հետևյալ նկարներում ցույց տրված էլեմենտներով:
Պատին ամրացնել մաքուր հատակի նիշից 650 մմ բարձրությամբ:

ՃԱՆՈԹԱԳՐՈՒԹՅՈՒՆ

• Բոլոր նյութերը և աքսեսուարները համաձայնացնել Պատվիրատուի հետ

դռնակ - 1

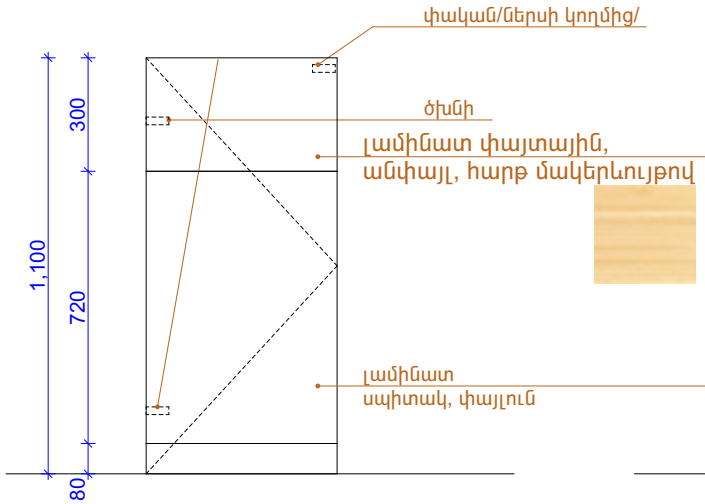

դռնակ - 2

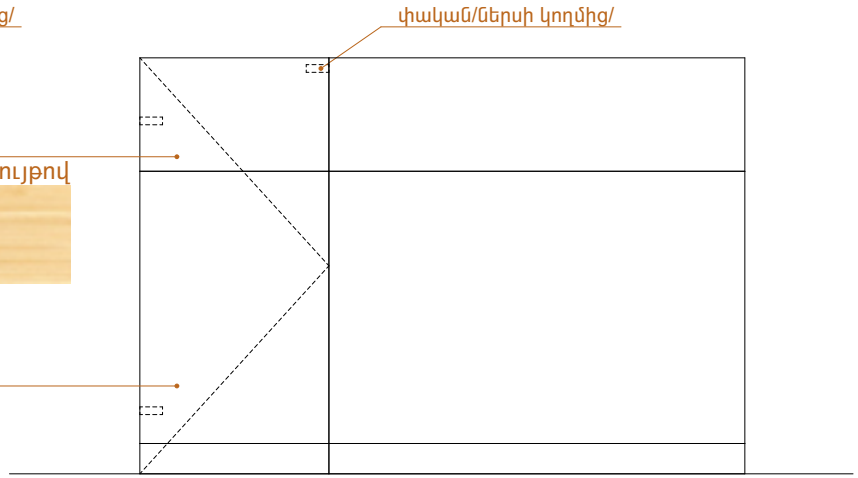

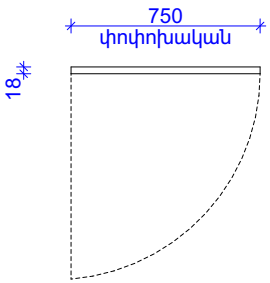

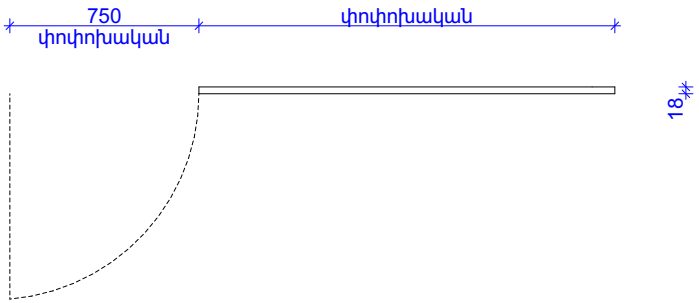

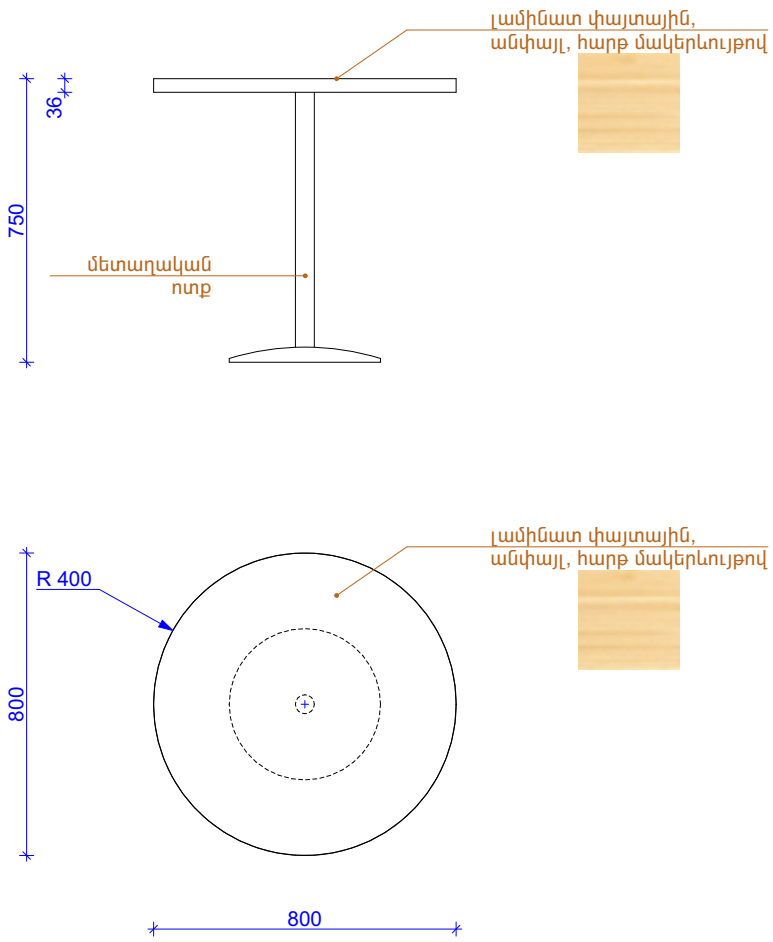
Լամինատ փայտային,
անփայլ, հարթ մակերևույթով
36
750
մետաղական
ոտք
Լամինատ փայտային,
անփայլ, հարթ մակերևույթով
R 400
800
800

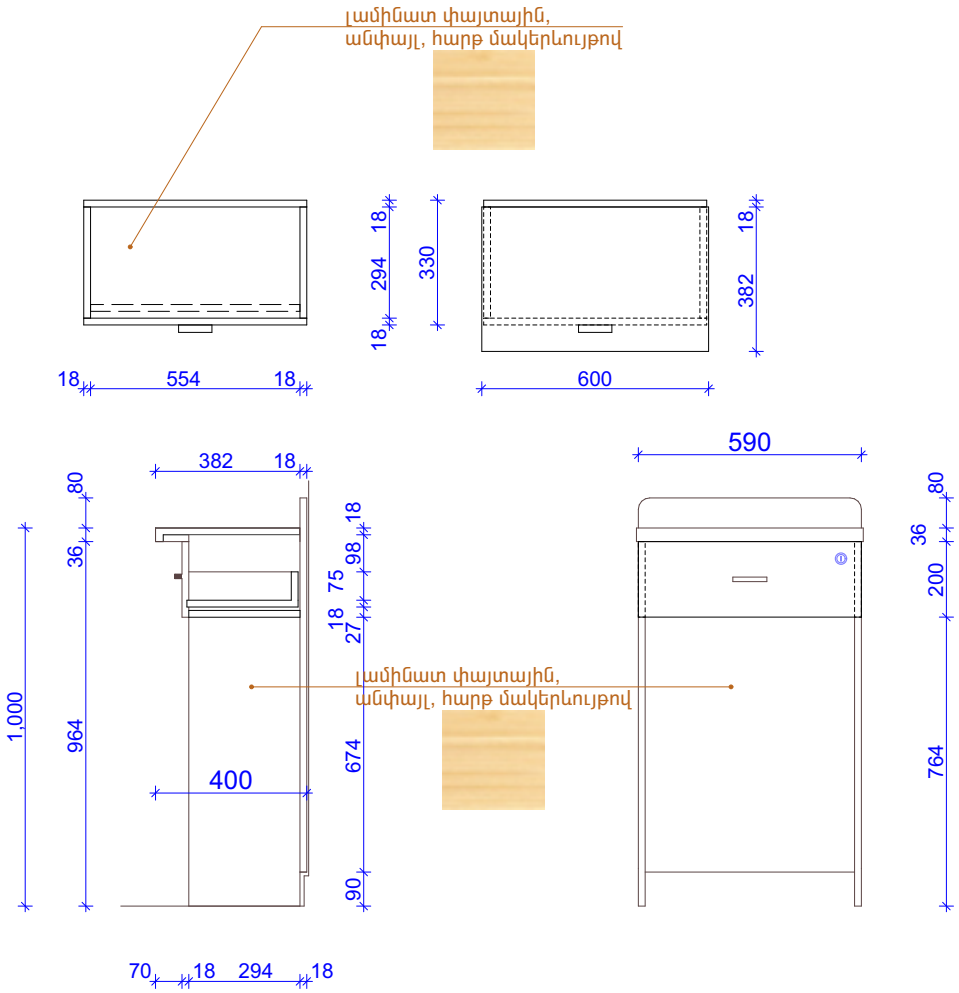

ՃԱՆՈԹԱԳՐՈՒԹՅՈՒՆ

Ամրացնել գիպսեկարտոնե պատի համար նախատեսված պրոֆիլներին

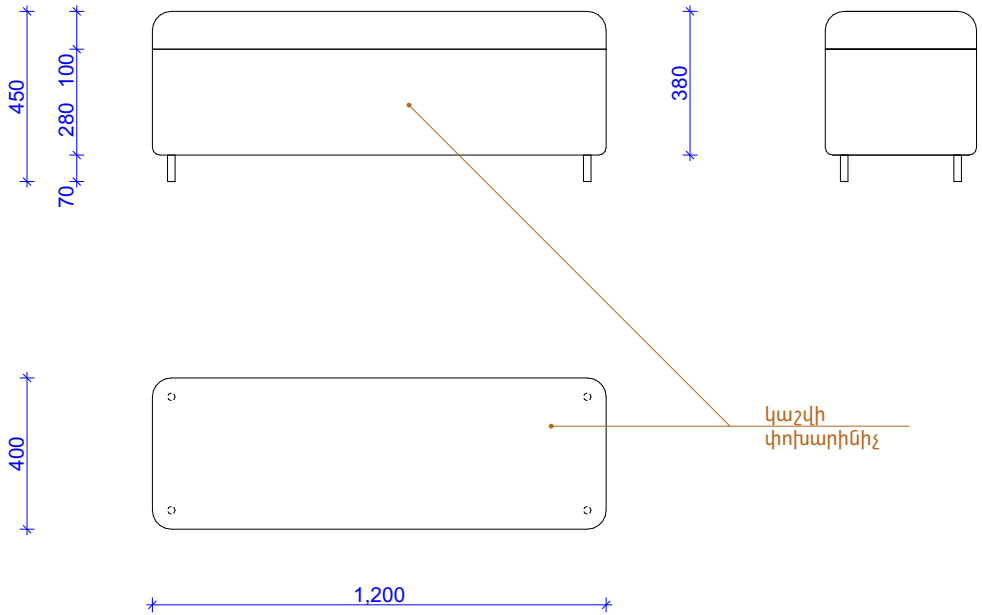
450
100
280
70
380
400
1,200
կաշվի
փոխարինիչ

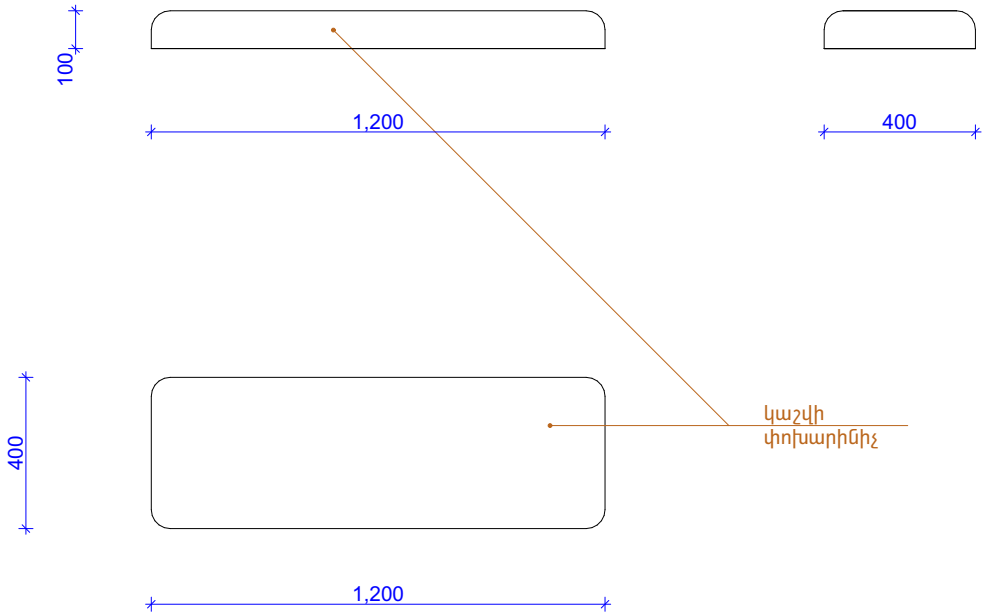
100
1,200
400
400
1,200
Կաշվի
փոխարինիչ

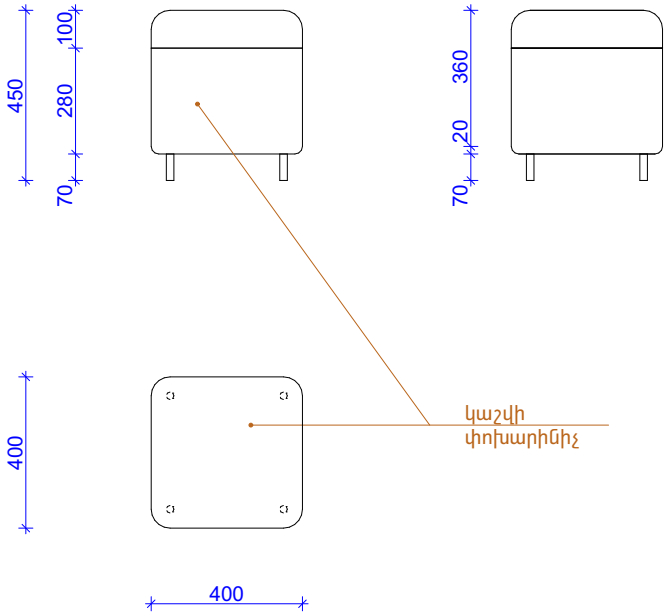
450
400
100
280
70
400
360
20
70
կաշվի
փոխարինիչ

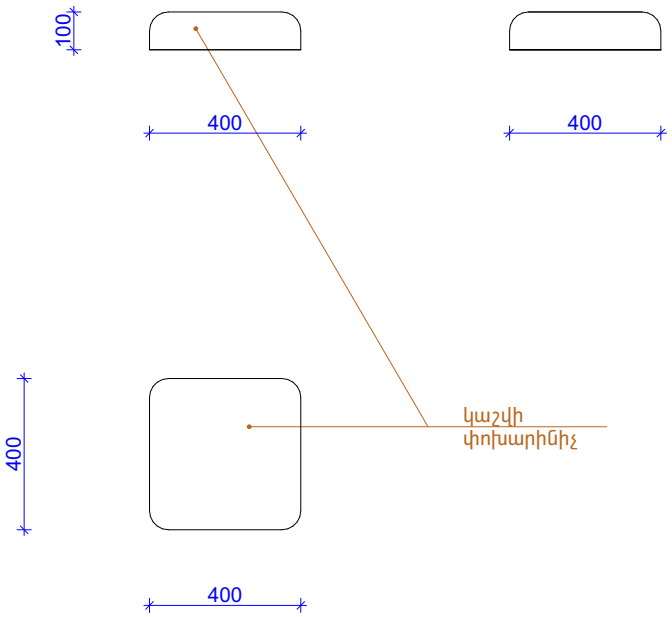
100
400
400
400
400
կաշվի
փոխարինիչ